東海学院大学短期大学部教育研究の基本組織（及び運営体制）図
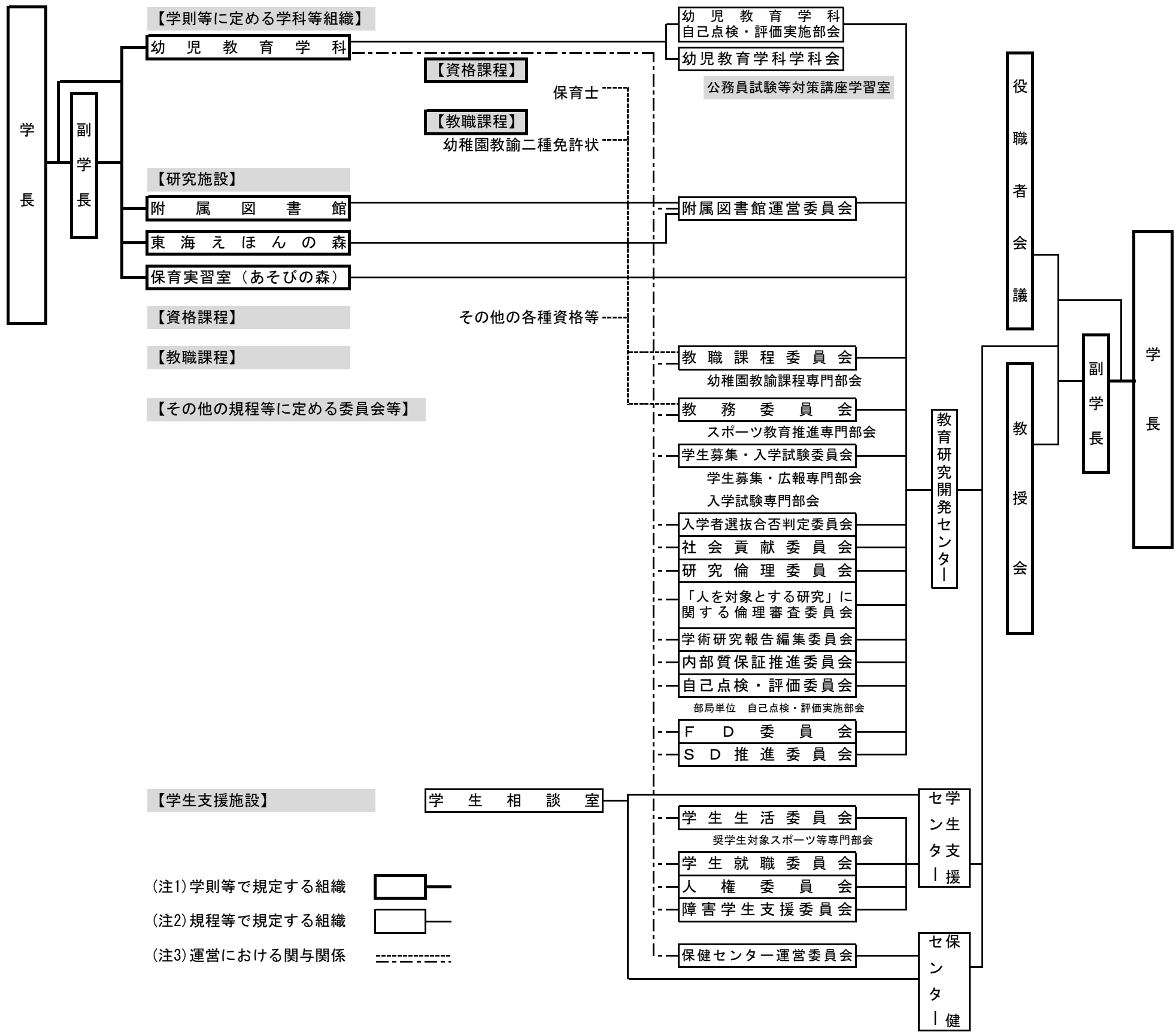
2023年5月1日現在